デジタル出力圧力センサー

ADO

優れたデジタル出力センサー

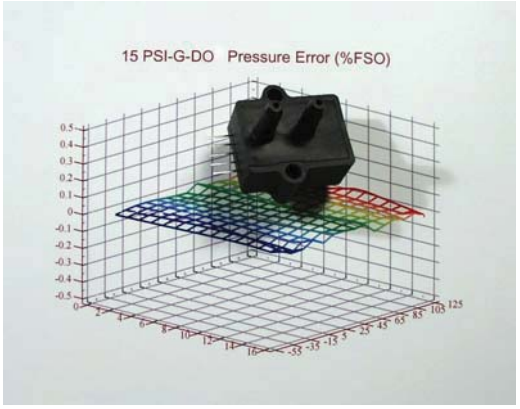

特徴

- 0 ~ 1.25kPa(5 inH2O)及び 0 ~ 700kPa(100 PSI)圧力範囲
- 全ての誤差は0.1%以下
- 幅広い -20 ~ 85 C の補正温度範囲
- オールセンサーズのGA142シリーズに電気的に互換性があります
- 高められたデュアル周辺インターフェースモード

応用分野

- 医療機器
- 環境制御関連
- HVAC
- 気象用

概要

デジタル出力圧力センサーは温度と圧力において実質的に全ての反復可能な誤差を除去する、十分なデジタル出力を行う適切な表面マッピング技術に基づいています。このシリーズより良いオフセット、スパン、直線性特性を持つ12ビットデジタルシリアル出力（高解像度モードでは14ビット）を提供します。この出力はオールセンサーズGA142シリーズセンサーと完全に互換性があるのと同様にSPIとMICROWIRE/PLUSにも互換性があります。

同期的通信に加え、デジタル出力圧力センサーは双方向、TTLレベルの同期的シリアルインターフェースモード（9600~19200ボーの選択可能なハードウェア）を組み込んでいます。このモードは、ホストがモデル情報、圧力範囲、シリアルナンバー、圧力ユニット、変換因子に関してセンサーからデータを得る事が出来るコマンドセットを含んでいます。このコマンドセットにより、ホストは高解像度出力モードを選択し、オフセットを微調整をする事ができ、また、このコマンドセットは、同じインターフェースバスに接続されるマルチプルセンサーを可能とするアドレス指定可能な特徴を持っています。

このシリーズは、空気や乾燥ガスといった非腐食的、不活性ガスに使われる事を目的としています。

全ての信号は5V TTL/CMOS互換性があります。

図面

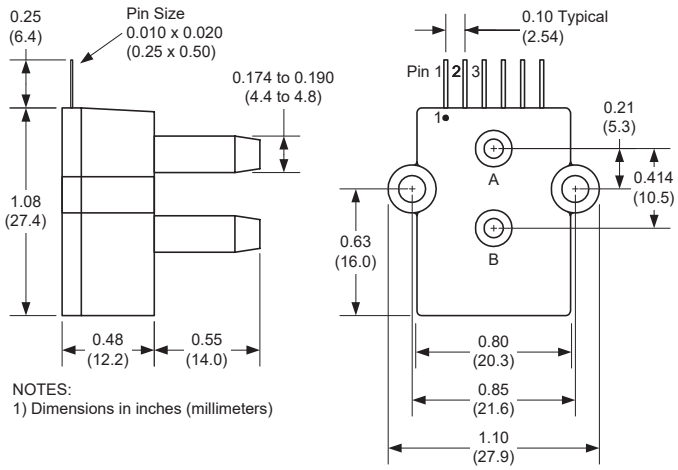

NOTES:
1) Dimensions in inches (millimeters)

ピン説明

Pin	Label	Description
1	Vcc	+5V power supply input
2	Data/SI	Data output for synchronous mode. Serial in for asynchronous mode.
3	Clock/SO	Clock output for synchronous mode. Serial out for asynchronous mode.
4	Ready/Mode	Ready output for synchronous mode. Selects asynchronous mode when held low during reset.
5	Convert/BR	Convert input for synchronous mode. Selects one of two baud rates for asynchronous mode (low=9,600, high=19,200).
6	Ground	Ground for power and signals

オールデバイス株式会社　電話：047-489-5939　Fax：047-489-5940　https://all-device.com/　info@all-device.com

基本仕様

供給電圧 (Vcc)	7Vdc
Gndに対する各ピンでの電圧	-0.6 ~ Vcc+0.6V
コモンモード圧力	50 psig
リード線耐久温度 (はんだ付け時間2～4秒)	250°C

環境仕様

動作電圧範囲	+4.75Vdc ~ +5.25Vdc
補償温度範囲	-20° C ~ +85° C
動作温度範囲	-25 ~ +90° C
保存温度範囲	-40 ~ 125° C
最大湿度	0 ~ 95% RH (結露なきこと)

標準圧力範囲

型式	圧力範囲 米国単位	圧力範囲 国際単位	FSO (2)	デジタル スパン (4)	過負荷耐圧	破壊耐圧
5 INCH-D-DO	-5 ~ 5 inH2O	-1.25kPa~1.25kPa	5	1	200 inH2O	300 inH2O
10 INCH-D-DO	-10 ~ 10 inH2O	-2.5kPa~2.5kPa	10	1	200 inH2O	300 inH2O
1 PSI-D-DO	-1 ~ 1 PSI	-7kPa ~ 7kPa	1	1	200 inH2O	300 inH2O
5 PSI-D-DO	-5 ~ 5 PSI	-35kPa ~ 35kPa	5	1	10 PSI	30 PSI
15 PSI-D-DO	-15 ~ 15 PSI	-105kPa ~ 105kPa	15	1	60 PSI	120 PSI
15 PSI-A-DO	0 ~ 15 PSIA	0 ~ 105kPaA	15	2	60 PSI	120 PSI
30 PSI-D-DO	-30 ~ 30 PSI	-210kPa ~ 210kPa	30	2	90 PSI	150 PSI
30 PSI-A-DO	0 ~ 30 PSIA	0 ~ 210kPa	30	2	90 PSI	150 PSI
100 PSI-D-DO	-100 ~ 100PSI	-700kPa ~ 700kPa	100	2	200 PSI	250 PSI
100 PSI-A-DO	0 ~ 100 PSIA	0 ~ 700kPaA	100	2	200 PSI	250 PSI

一般的な特性仕様(全てのモデル)

パラメータ (1)	最小	定格	最大	単位
解像度	12	--	--	Bit
変換速度	--	8	16	mS
供給電流	--	8	12	mA

5 INCH-D-DOの特性仕様

パラメータ (1)	最小	定格	最大	通常
全体の精度 (5)	--	0.25	0.5	%FSO
長期ドリフト (1年)	--	--	0.5	%FSO
オフセット姿勢特性（1g）	--	--	0.05	%FSO
オフセットウォームアップシフト (3)	--	--	0.25	%FSO

10 INCH-D-DO 及び 1 PSI-D-DOの特性仕様

パラメータ (1)	最小	定格	最大	通常
全体の精度 (5)	--	0.25	0.5	%FSO
長期ドリフト (1年)	--	--	0.5	%FSO
オフセット姿勢特性（1g）	--	--	0.03	%FSO
オフセットウォームアップシフト (3)	--	--	0.25	%FSO

5 PSI-D-DO ~100 PSI-x-DOの特性仕様

パラメータ (1)	最小	定格	最大	通常
全体の精度 (5)	--	0.10	0.25	%FSO
長期ドリフト(1年)	--	--	0.25	%FSO

性能追記点

追記 1: 特に断りのない限り、全てのパラメータは5.0ボルトの励起電圧で測定されています。圧力測定はポートBにかかる正圧です。

追記 2: デジタル出力は2の補数の16ビットのバイナリー出力です。かかる圧力は圧力変換表（以下）によって計算されます。モード欄は機器の動作モードを表します。（A：標準解像度、B：高解像度）。FSO及び単位は各モデルに関して示されています。

追記 3: シフトは製品に励起電圧を与えた最初の 1 時間によるものです。

追記 4: デジタルスパンは解像度の動作モードに左右されます。特定のモデルのデジタルスパンを判別するためにデジタルスパン表（以下）を参照してください。超過圧 超低圧状態では、状態を表すために記載されたデジタルスパンよりも、デジタル出力は1カウント高い、もしくは 1カウント低く（それぞれ）なります。

追記 5: 全体の精度は温度、直線性、再現性、オフセット及びスパン較正における、オフセット及びスパンシフトの影響を示しています。

同期タイミングダイアグラム (注意: 非同期モードタイミングはRS-232ごとです。 RS-232を使うには適切な電圧レベル 互換のためにMaxim MA232インターフェース回路が必要です。)

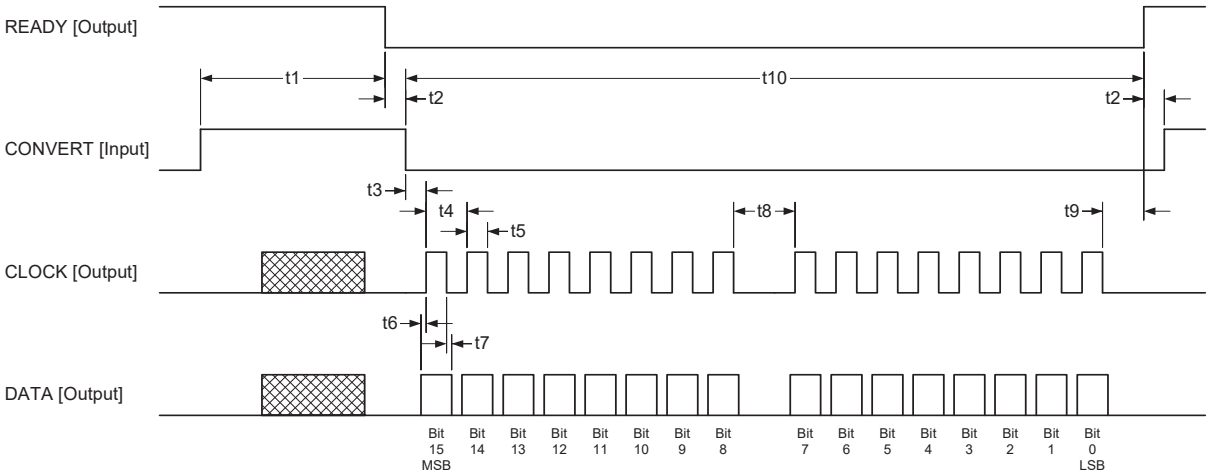

Ref	Parameter	Min	Typ	Max	Units
t1	Conversion Time	--	8	16	msec
t2	Ready to Convert	0	--	--	usec
t3	Convert to Clock	24	32	39	usec
t4	Clock Period	--	24	--	usec
t5	Clock High Time	--	12	--	usec

Ref	Parameter	Min	Typ	Max	Units
t6	Data Setup Time	--	3	--	usec
t7	Data Hold Time	--	3	--	usec
t8	Interbyte Delay	--	70	--	usec
t9	Clock to Ready	--	14	--	usec
t10	Data Transmission	--	476	--	usec

通常構成

同期的通信

通常の同期的通信構成（全てのセンサーGA142シリーズデジタル出力センサー）。

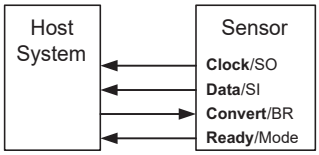

非同期的通信

通常の非同期的通信構成。このモードピンは起動時に取得され、もしピンが下げられているならば、センサーは非同期的通信モードになります。このモードはアドレス指定可能なコマンドによってマルチプルセンサーをサポートします。コンバート/BRピンはその時2つの利用可能なボーレートの内1つを選択します。

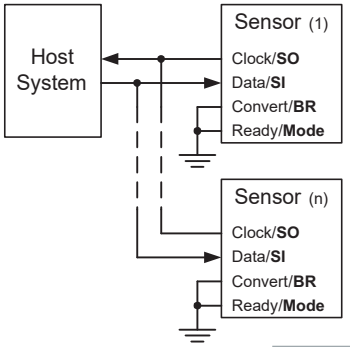

オールデバイス株式会社 電話：047-489-5939 Fax：047-489-5940 https://all-device.com/ info@all-device.com

コマンド要約表

コマンド	説明	応答
RA<cr>	Read Accuracy String	RA=[Accuracy String]<cr>
RC<cr>	Read Captured Pressure	RC=[hhhh]<sp>[eeee]<cr>
RH<cr>	Read High Resolution Pressure	RH=[hhhh]<sp>[eeee]<cr>
RL<cr>	Read Low Resolution Pressure	RL[llll]<sp>[eeee]<cr>
RM<cr>	Read Model	RM=[Model String]<cr>
RR<cr>	Read Pressure Range	RR=[pressure Range String]<cr>
RS<cr>	Read Serial Number	RS=[S/N String]<cr>
RT<cr>	Read Temperature	RT=[Temperature Range String]<cr>
U[S/N String][Command]<cr>	Unique Command	For Matching S/N U[S/N String],sp>[Response String] For Non-matching S/N {null}
WC<cr>	Capture Pressure	{null}

表記:

<> は1文字のascii文字を表します。。

[] はascii文字列を表します。

{} 分岐内のテキストは応答を表します。(これは基本的にはコメントです。)

“” 引用符内のテキストはascii文字列字体を表します。

定義:

項目	名称	説明
<cr>	Carriage Return	ascii Carrage Return. This is a command/response delimiter
<sp>	Space	ascii Space Character
[Accuracy String]	Accuracy String	Part accuracy string. Given in % full scale output. Example: 0.250 %FSO Notes: 1.) There is a space between the numeric accuracy “0.250” and units “%FSO.” 2.) FSO stands for Full Scale Output (full scale output is determined by the Pressure Range String.)
[hhhh]	High Resolution Output	This is a four character ascii string representing a hexidecimal value. Example: 3F7C Represents an output count of 16,252 Note: the output is forced to “8000” upon an error. except error bit 8, see error bit codes.
[llll]	Low Resolution Output	This is a four character ascii string representing a hexidecimal value. Example: 1D58 Represents an output count of 7,512 Note: the output is forced to “8000” upon an error. except error bit 8, see error bit codes.
[Model String]	Model String	Part Model as given in the data sheet (also order number.) The general model syntax is [Full Scale Pressure]<sp>[Pressure Units]-[Pressure Model]-DO Example: 100 PSI-D-DO Where: Full Scale Pressure=100 Pressure Units=PSI (inH2O, mbar or mmHg available) DO represents Digital Output Notes: 1.) Exception to this syntax is the Barometer. 2.) Custom models may be different.

定義tions:

項目	名称	説明
[Pressure Range String]	Pressure Range String	This is the compensated pressure range of the part. Syntax: [low limit]<sp>"to"<sp>[high limit]<sp>[units}[mode] Esample: 20 to 32 mmHgA Where: Low limit = 20 High limit = 32 Units = mmHg Mode = A (absolute pressure) (D differential and G gage pressure also available.)
[Response String]	A Fully Formed Response String	Example: "RL=1E43<sp>0000<cr>
[S/N String]	Serial Number String	YMDD-NN-BSPP (12 character String) Where: Y : Year (0~9) M : Month (A~M, excluding I) DD: Day of Month NN: Lot (lot sequence for a given day) B : Lot Batch# (A~Z) S : Test Oven Slot# (1~5) P : Position on Slot (1~15) Example: 3D23-03-A103 April 23, 2003 3rd lot of the day Batch A, Slot 1, Position 03 This allows traceability to original test data **Month Codes** January : A February : B March : C April : D May : E June : F July : G August : H September : J October : K November : L December : M
[Temperature Range String]	Temperature Range String	This is the compensated temperature range of the part. Syntax: [low limit]<sp>[high limit]<sp>"C" Example: -20 to 85 C -40 to 125 C and custom ranges also available.
[eeee]	Error Codes	The error codes are bits packed within a double byte. The four character string is an ascii hex expression. The error code bits are: Bit 0 : Part not factory compensated Bit 1 : Tdex Overflow Bit 2 : Tdex Over-range Bit 3 : Pdex Overflow Bit 4 : Pdex Over-range Bit 5 : PWL Overflow Bit 6 : Scale Overflow Bit 7 : High Resolution Overflow Bit 8 : Pressure Output Limited to Specific Value Bits 9 through 15 : Reserved Example: 0100 Represents erro bit 8 set and the Pressure Output Limited Notes: Bit 0 : This should not appear if the part has been calibrated Bits 1 thru 7 : indicate computational error when compensated Bit 8: indicates that the pressure applied to the part exceeds the range of the part and is limit to either the high or low limit
{null}	Null Response	No response from the part. In the event of a serial number mismatch the part will not respond (to avoid buss contention.)

オールセンサーズはここに記載したいかなる製品を改良する権利を保有します。オールセンサーズはここに記載したいかなる製品および回路の応用や使用により発生する責任を担うことを意図していません。
占有特許権やその他の権利を譲渡していません。
® MICROWIRE/PLUSはナショナルセミコンダクターの商標登録です。

オールデバイス株式会社 電話：047-489-5939 Fax：047-489-5940 https://all-device.com/ info@all-device.com

デジタル出力圧力センサー

ADO

優れたデジタル出力センサー　ミリタリーグレード

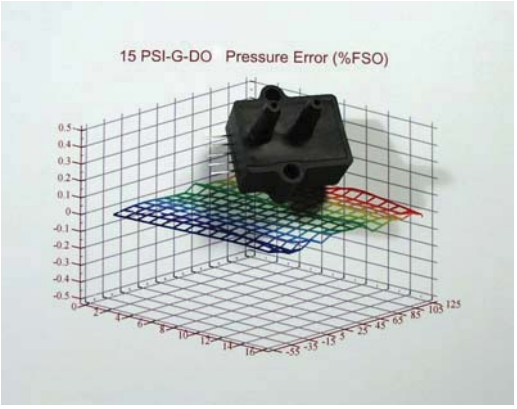

特徴

- 0 ~ 1.25kPa(5 inH2O)及び 0 ~ 700kPa(100 PSI)圧力範囲
- 全ての誤差は0.1%以下
- 幅広い -40 ~ 125°Cの補正温度範囲
- オールセンサーズのGA142シリーズに電気的に互換性があります
- 高められたデュアル周辺インターフェースモード

応用分野

- 医療機器
- 環境制御関連
- HVAC
- 気象用

概要

デジタル出力圧力センサーは温度と圧力において実質的に全ての反復可能な誤差を除去する、十分なデジタル出力を行う適切な表面マッピング技術に基づいています。このシリーズより良いオフセット、スパン、直線性特性を持つ12ビットデジタルシリアル出力（高解像度モードでは14ビット）を提供します。この出力はオールセンサーズGA142シリーズセンサーと完全に互換性があるのと同様にSPIとMICROWIRE/PLUSにも互換性があります。

同期的通信に加え、デジタル出力圧力センサーは双方向、TTLレベルの同期的シリアルインターフェースモード（9600~19200ボーの選択可能なハードウェア）を組み込んでいます。このモードは、ホストがモデル情報、圧力範囲、シリアルナンバー、圧力ユニット、変換因子に関してセンサーからデータを得る事が出来るコマンドセットを含んでいます。このコマンドセットにより、ホストは高解像度出力モードを選択し、オフセットを微調整をする事ができ、また、このコマンドセットは、同じインターフェースバスに接続されるマルチプルセンサーを可能とするアドレス指定可能な特徴を持っています。

このシリーズは、空気や乾燥ガスといった非腐食的、不活性ガスに使われる事を目的としています。

全ての信号は5V TTL/CMOS互換性があります。

図面

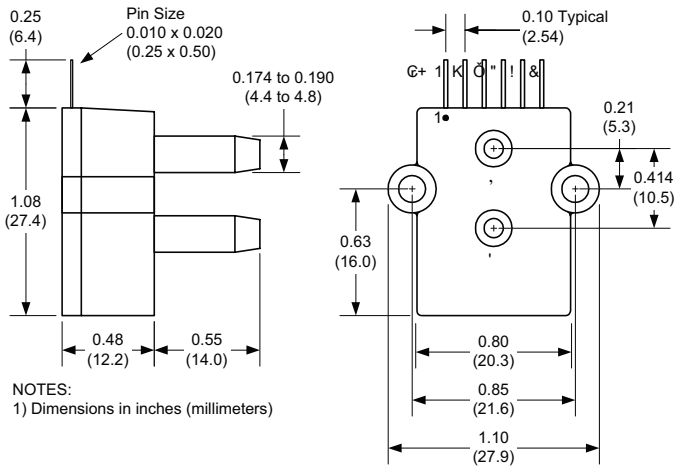

NOTES:
1) Dimensions in inches (millimeters)

ピン説明

Pin	Label	Description
1	Vcc	+5V power supply input
2	Data/SI	Data output for synchronous mode. Serial in for asynchronous mode.
3	Clock/SO	Clock output for synchronous mode. Serial out for asynchronous mode.
4	Ready/Mode	Ready output for synchronous mode. Selects asynchronous mode when held low during reset.
5	Convert/BR	Convert input for synchronous mode. Selects one of two baud rates for asynchronous mode (low=9,600, high=19,200).
6	Ground	Ground for power and signals

オールデバイス株式会社　電話：047-489-5939　Fax：047-489-5940　https://all-device.com/　info@all-device.com

基本仕様

供給電圧 (Vcc)	7Vdc
Gndに対する各ピンでの電圧	-0.6 ~ Vcc+0.6V
コモンモード圧力	50 psig
リード線耐久温度(はんだ付け時間2〜4秒)	250°C

環境仕様

動作電圧範囲	+4.75Vdc ~ +5.25Vdc
補償温度範囲	-40° C ~ +125° C
動作温度範囲	-40 ~ +125° C
保存温度範囲	-40 ~ 125° C
最大湿度	0 ~ 95% RH (結露なきこと)

標準圧力範囲

型式	圧力範囲 米国単位	圧力範囲 国際単位	FSO (2)	デジタルスパン (4)	過負荷耐圧	破壊耐圧
5 INCH-D-DO-MIL	-5 ~ 5 inH2O	-1.25kPa~1.25kPa	5	1	200 inH2O	300inH2O
10 INCH-D-DO-MIL	-10~10inH2O	-2.5kPa~2.5kPa	10	1	200inH2O	300inH2O
1 PSI-D-DO-MIL	-1~1PSI	-7kPa ~ 7kPa	1	1	200inH2O	800inH2O
5 PSI-D-DO-MIL	-5~5PSI	-35kPa ~ 35kPa	5	1	10 PSI	30 PSI
15 PSI-D-DO-MIL	-15~15 PSI	-105kPa ~ 105kPa	15	1	60 PSI	120 PSI
15 PSI-A-DO-MIL	0~15PSIA	0 ~ 105kPaA	15	2	60 PSI	120 PSI
BARO-DO-MIL	600~1100mBar	60kPa~110kPa	1100	3	60 PSI	120 PSI
30 PSI-D-DO-MIL	-30~30PSI	-210kPa ~ 210kPa	30	2	90 PSI	150 PSI
30 PSI-A-DO-MIL	0~30PSIA	0 ~ 210kPa	30	2	90 PSI	150 PSI
100 PSI-D-DO-MIL	-100 100PSI	-700kPa ~ 700kPa	100	2	200 PSI	250 PSI
100 PSI-A-DO-MIL	0~100PSIA	0 ~ 700kPaA	100	2	200 PSI	250 PSI

一般的な特性仕様 (全てのモデル)

パラメータ (1)	最小	定格	最大	単位
解像度	12	--	--	Bit
変換速度	--	8	16	mS
供給電流	--	8	12	mA

5 INCH-D-DOの特性仕様

パラメータ (1)	最小	定格	最大	単位
全体の精度 (5)	--	0.5	1.0	%FSO
長期ドリフト (1年)	--	–	0.5	%FSO
オフセット姿勢特性（1g）	--	–	0.05	%FSO
オフセットウォームアップシフト (3)	--	–	0.25	%FSO

10 INCH-D-DO 及び 1 PSI-D-DOの特性仕様

パラメータ (1)	最小	定格	最大	単位
全体の精度 (5)	--	0.5	1.0	%FSO
長期ドリフト (1年)	--	–	0.5	%FSO
オフセット姿勢特性（1g）	--	–	0.03	%FSO
オフセットウォームアップシフト (3)	--	–	0.25	%FSO

BARO-DOの特性仕様

パラメータ [1]	最小	定格	最大	単位
全体の精度 [5]	--	1.0	2.5	mBar
長期ドリフト (1年)	--	--	2.0	mBar

5 PSI-D-DO ~100 PSI-x-DO (BARO-DOを除く)の特性仕様

パラメータ [1]	最小	定格	最大	単位
全体の精度 [5]	--	0.25	0.5	%FSO
長期ドリフト (1年)	--	–	0.25	%FSO

同期タイミングダイアグラム (注意: 非同期モードタイミングはRS-232ごとです。 RS-232を使うには適切な電圧レベル 互換のためにMaxim MA232インターフェース回路が必要です。)

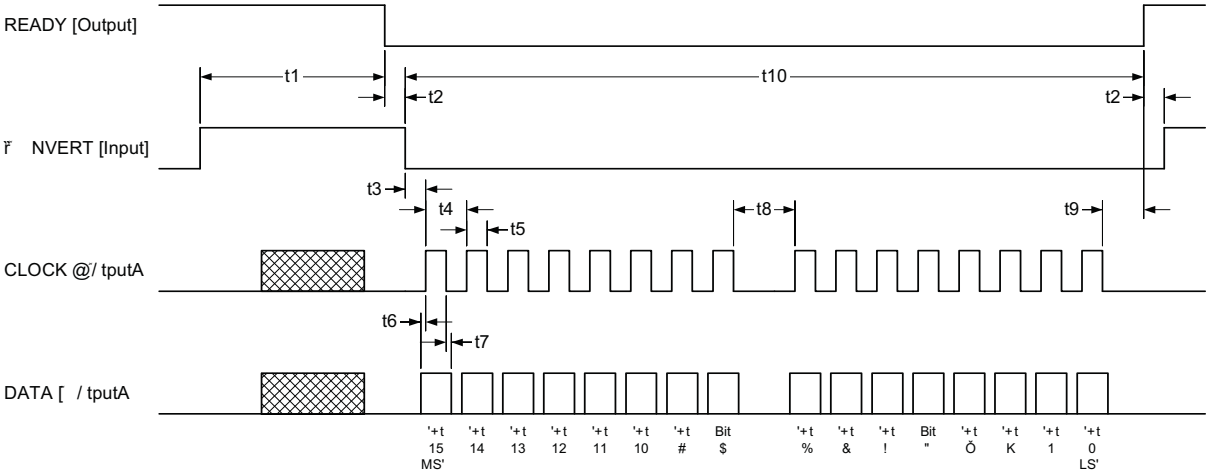

Ref	Parameter	Min	Typ	Max	Units
t1	Con=ersio Time	ˇˇ	$	16	mse4
t2	; eady to ř onvert	0	ˇˇ	ˇˇ	usec
t3	Con=ert to C5ɔc>	K"	ÖK	Ö#	usec
t4	Clo4> Ćeriod	ˇˇ	K"	ˇˇ	usec
t5	ř 5ɔck H+. 0ime	ˇˇ	12	ˇˇ	usec

Ref	Parameter	Min	Typ	Max	Units
t6	Data Setup Time	ˇˇ	Ö	ˇˇ	usec
t7	Data Hold Time	ˇˇ	Ö	ˇˇ	usec
t8	Interbyte Delay	ˇˇ	70	ˇˇ	usec
t9	ř 5ɔck to ; ea<1	ˇˇ	14	ˇˇ	usec
t10	Data 0ra sm+ss+o	ˇˇ	"%&	ˇˇ	usec

通常構成

同期的通信

通常の同期的通信構成（全てのセンサーGA142シリーズデジタル出力センサー）。

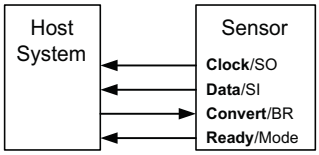

非同期的通信

通常の非同期的通信構成。このモードピンは起動時に取得され、もしピンが下げられているならば、センサーは非同期的通信モードになります。このモードはアドレス指定可能なコマンドによってマルチプルセンサーをサポートします。コンバート/BRピンはその時2つの利用可能なボーレートの内1つを選択します。

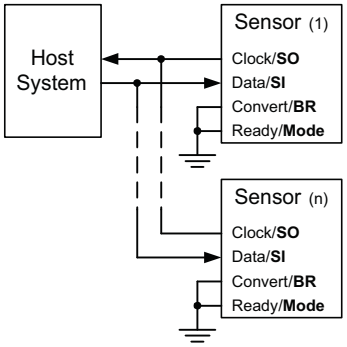

オールデバイス株式会社 電話：047-489-5939 Fax：047-489-5940 https://all-device.com/ info@all-device.com

コマンド要約表

コマンド	説明	応答
RA<cr>	Read Accuracy String	RA=[Accuracy String]<cr>
RC<cr>	Read Captured Pressure	RC=[hhhh]<sp>[eeee]<cr>
RH<cr>	Read High Resolution Pressure	RH=[hhhh]<sp>[eeee]<cr>
RL<cr>	Read Low Resolution Pressure	RL[llll]<sp>[eeee]<cr>
RM<cr>	Read Model	RM=[Model String]<cr>
RR<cr>	Read Pressure Range	RR=[pressure Range String]<cr>
RS<cr>	Read Serial Number	RS=[S/N String]<cr>
RT<cr>	Read Temperature	RT=[Temperature Range String]<cr>
U[S/N String][Command]<cr>	Unique Command	For Matching S/N U[S/N String],sp>[Response String] For Non-matching S/N {null}
WC<cr>	Capture Pressure	{null}

表記:

<> は1文字のascii文字を表します。。

[] はascii文字列を表します。

{} 分岐内のテキストは応答を表します。(これは基本的にはコメントです。)

“引用符内のテキストはascii文字列字体を表します。

定義:

項目	名称	説明
<cr>	Carriage Return	ascii Carrage Return. This is a command/response delimiter
<sp>	Space	ascii Space Character
[Accuracy String]	Accuracy String	Part accuracy string. Given in % full scale output. Example: 0.250 %FSO Notes: 1.) There is a space between the numeric accuracy “0.250” and units “%FSO.” 2.) FSO stands for Full Scale Output (full scale output is determined by the Pressure Range String.)
[hhhh]	High Resolution Output	This is a four character ascii string representing a hexidecimal value. Example: 3F7C Represents an output count of 16,252 Note: the output is forced to “8000” upon an error. except error bit 8, see error bit codes.
[llll]	Low Resolution Output	This is a four character ascii string representing a hexidecimal value. Example: 1D58 Represents an output count of 7,512 Note: the output is forced to “8000” upon an error. except error bit 8, see error bit codes.
[Model String]	Model String	Part Model as given in the data sheet (also order number.) The general model syntax is [Full Scale Pressure]<sp>[Pressure Units]-[Pressure Model]-DO Example: 100 PSI-D-DO Where: Full Scale Pressure=100 Pressure Units=PSI (inH2O, mbar or mmHg available) DO represents Digital Output Notes: 1.) Exception to this syntax is the Barometer. 2.) Custom models may be different.

定義:

項目	名称	説明
[Pressure Range String]	Pressure Range String	This is the compensated pressure range of the part. Syntax: [low limit]<sp>"to"<sp>[high limit]<sp>[units}[mode] Esample: 20 to 32 mmHgA Where: Low limit = 20 High limit = 32 Units = mmHg Mode = A (absolute pressure) (D differential and G gage pressure also available.)
[Response String]	A Fully Formed Response String	Example: "RL=1E43<sp>0000<cr>
[S/N String]	Serial Number String	YMDD-NN-BSPP (12 character String) Where: Y : Year (0~9) M : Month (A~M, excluding I) DD: Day of Month NN: Lot (lot sequence for a given day) B : Lot Batch# (A~Z) S : Test Oven Slot# (1~5) P : Position on Slot (1~15) Example: 3D23-03-A103 April 23, 2003 3rd lot of the day Batch A, Slot 1, Position 03 This allows traceability to original test data **Month Codes** January : A February : B March : C April : D May : E June : F July : G August : H September : J October : K November : L December : M
[Temperature Range String]	Temperature Range String	This is the compensated temperature range of the part. Syntax: [low limit]<sp>[high limit]<sp>"C" Example: -20 to 85 C -40 to 125 C and custom ranges also available.
[eeee]	Error Codes	The error codes are bits packed within a double byte. The four character string is an ascii hex expression. The error code bits are: Bit 0 : Part not factory compensated Bit 1 : Tdex Overflow Bit 2 : Tdex Over-range Bit 3 : Pdex Overflow Bit 4 : Pdex Over-range Bit 5 : PWL Overflow Bit 6 : Scale Overflow Bit 7 : High Resolution Overflow Bit 8 : Pressure Output Limited to Specific Value Bits 9 through 15 : Reserved Example: 0100 Represents error bit 8 set and the Pressure Output Limited Notes: Bit 0 : This should not appear if the part has been calibrated Bits 1 thru 7 : indicate computational error when compensated Bit 8: indicates that the pressure applied to the part exceeds the range of the part and is limit to either the high or low limit
{null}	Null Response	No response from the part. In the event of a serial number mismatch the part will not respond (to avoid buss contention.)

性能追記点

追記 1: 特に断りのない限り、全てのパラメータは5.0ボルトの励起電圧で測定されています。圧力測定はポートBにかかる正圧です。
追記 2: デジタル出力は2の補数の16ビットのバイナリー出力です。かかる圧力は圧力変換表（以下）によって計算されます。
モード欄は機器の動作モードを表します。（A：標準解像度、B：高解像度）。FSO及び単位は各モデルに関して示されています。 FSO及び単位は各モデルに関して示されています。
追記 3: シフトは製品に励起電圧を与えた最初の 1 時間によるものです。
追記 4: デジタルスパンは解像度の動作モードに左右されます。特定のモデルのデジタルスパンを判別するためにデジタルスパ ン表（以下）を参照してください。超過圧超低圧状態では、状態を表すために記載されたデジタルスパンよりも、デジタル出力は1カウント高い、もしくは 1カウント低く（それぞれ）なります。
追記 5: 全体の精度は温度、直線性、再現性、オフセット及びスパン較正における、オフセット及びスパンシフトの影響を示しています。

オールデバイス株式会社 電話：047-489-5939 Fax：047-489-5940 https://all-device.com/ info@all-device.com